RG-AP730(TR) 기 ᄋᆞᆫ ᄂᆞᆫ

ᄀᆞ ᄀᆞᆯ ᄂᆞᆫ ᄋᆞᆫ

ᄒᆞᆫ ᄀᆞᆯ ᄂᆞᆫ V1.5

ᄀᆞᆫ ᄀᆞᆯ ᄀᆞᆯ 2022-11-16

copyright © 2022 ᄀᆞᆫ ᄀᆞᆯ ᄀᆞᆯ

○ ύ ̈Ω

copyright © 2022 ح à ⊿ Λ

Ȝ ɒ Ḿ ă ⁶ ȝ ϕ ″ ⁀ ˛

ˈ ệ˙ ح à ⊿ Λ ⁀ ₩ ̦ ₽ ˡ ι γ Ɱ ɒ ყ ⁼ Ⱥ Ⱪ j ệ Ɋ γ Ɱ Ⱥ Ã ă ė Ã Ḿ ă ⁶ ⁀ ᵸ˙ ă ϖ ᵸ ɲ ķ ؘ ϕ Φ ʰ˙ ̃Ⱥ ẹ ᵻ ¥ Ӣ ώ ҽ Ḥ ˇ ᵇ ă Ʊ Ꮒ ̨ 2 Ṅ Ʊ ᵸ˙ ă ϖ ᵸ ⁂ ƀ ў ᵻ ∪

⁼ Ʊ Ꮒ ح à ⊿ Λ ƀ ‰ ʐ ѭ ح à ⊿ Λ ƀ ‰

ă ⁶ ώ ȝ Ʊ Ꮒ ̈Ⱥ ω ƀ ‰ ă ├ q ƀ ‰ ι ᵻ ᴿ₅ ⁀ ̈Ⱥ ω Ⱪ ̈Ȯ ω

ᴜ ̈Ω

ύ ̈Ⱥ ى Ⱪ ⁀ ᵻ β ̀Ȯ ᴨ ă ≠ ό ϟ Ẓ ᴘ ƀ ў ᵀ ª ⁼ ¦ Ꮆ ⁀ ᵻ ι ă ⁶ ѧ ѡ ى ⁀ ᵸ˙ ă ϖ ᵸ ɲ ķ ƀ ̀Ȯ ᴨ ă ≠ ό ᵻ Ť j ɒ ύ ⁀ ى Ⱪ ă Æ ɬ ₥ ɒ ɵ ɲ ؋ ˚ ᵀ ª ᴰ õ ᵻ ḧ ι ح à ⊿ Λ Ḿ ă ⁶ ɲ ķ j Ў γ Ɱ ″ ˜ ă ѫ ˜ ⁀ ϕ ″ ă Ȝ -

ᵸ ᵻ β v ″ ᵻ ă Ʊ Ꮒ ⊐ ɬ ι ă ⁶ ɲ ķ h j ḧ Ω ؋ Φ ˜ Ⱥ ح à ⊿ Λ Ȝ ɒ ɒ ≡ õ γ Ɱ ؍ ˜ ă ȃ ώ ˜ ⁀ ϑ ˙ ï Ḿ ă ⁶ ɲ ķ ؋ Φ Ӣ ώ ⁀ ˛

ė q ĸ Ă ѫ Æ ɬ ″ Ỿ Ṁ ح à ⊿ Λ ɒ ⊿ ˅ ė q ˙ Ḥ Ţ ő ⊤ Ȝ - Ʊ ɲ ķ ´ . ˡ ˎ ι Ꮋ Ẋ j . Ȝ ė q ɲ ķ Ḥ ϖ ≡ õ ح ى ă ؍ ◖ ι ė q ⱥ ⁀ ̈Ⱥ ω ȝ Ụ ̂ Ȯ j ⁼ ă γ Ɱ ″ ˜ ă Ў ˜ ⁀ ″ ι Ȝ

Ƶ

ԻԼ ȝ

ė q ڱ ϒ ï ̊ Ķ ̂ ʎ ح

ԼΛ Ṫ ϒ ṵ

Ḥ ḫ Ạ Ķ ̂

ԼΛ ϒ ת ̂

ŭ ạ̇

ج à ԼΛ ḥ Ǻ Ԥ 1 χ http://www.ruijie.com.cn

ج à ԼΛ ḥ Ǻ Ԥ 1 ̀Ο п ЛЪ ̃Ḥ ̀Υ ν ę χ http://www.ruijie.com.cn/fw/

ج à ԼΛ 7*24h ŭ ΐ ị ̀Ο ɜ̣ ɔ χ http://ocs.ruijie.com.cn

ج à ԼΛ 7*24h ̀Η ̀Ο п ♬ ϒ χ 4008-111-000

ج à ԼΛ φ ª ̀Ο п Ṫ υ q q ṇ ج̣ ̀Ο χ http://www.ruijie.com.cn/special/fw/tool/xryf/

ó ϒ ϒ ᵘ ȳ Ä R

2. ը Ώ

ἐ q ʌ ī ˜ ⸢ʊ⸣ ʒ Ụ ε ḅ ƒ ᵝ ʒ ᴺ ὼ ʲ ᴵ ᴱ ᴵ ʒ ʒ ʈ ᵊ ˟ ᴵ ζ ʁ ĕ ν ǟ ι ʊ ɥ ʒ Ụ ت Ɋ ḫ ڱ Æ ĩ ⸢ʊ⸣ ƒ ᵝ ν ʁ´

1 ᛋ

RG-AP730 ε TR ζ ῗ ج ὰ ᛚ ᛗ ͇ ᵇ ے Ὠ ῴ ẗ ॥ ị ̋ Ὠ ᵻ ƀ ў ᛋ ί ŋ ʄ ̃ ọ̧ s ث ᴥ ḷ ̃Ḥ'Y 802.11ac Wave2 ṇ̃ ᛧ ì ϡ ᷈ ε AP ζ ғ ᵝ ا پ ﺕ s ṃ ḷ Ή ا ᴥ ث 5G ώ ĕ ῳ ے 1.73Gbps ì ϡ ﮬ ' ا 2.4G ώ ĕ ῳ ے 400Mbps ì ϡ ﮬ ' ̃Ὠ ῳ ᶻ ا ώ ĕ 2.13Gbps ì ϡ ﮬ ' ا ∧ ′ ϗ ǁ ﮬ ṇ̃ ᛧ Ա ớ ΐ j W ᾰ ᚙ ƛ ḹ

RG-AP730 ε TR ζ s ث ṃ ḷ ɹ ̃Ḥ'Y 2.4G+5G+5G ᵾ̃ ₩ Ã ا ᑊ ̃Ḥ'Y ª Ή Ṫ Ă ᵽ 802.11ac Wave2

en-US90.31 46.328CID W* nLa4 662.84 Tm( )]TJ458E3446.35(RG)]TJ9(c)]TJET EMC /P M M33>> BDC B(en-US)>> BDC BT/F T61 490.5 152390.31

ў ᴨ ᴹ ᴼ

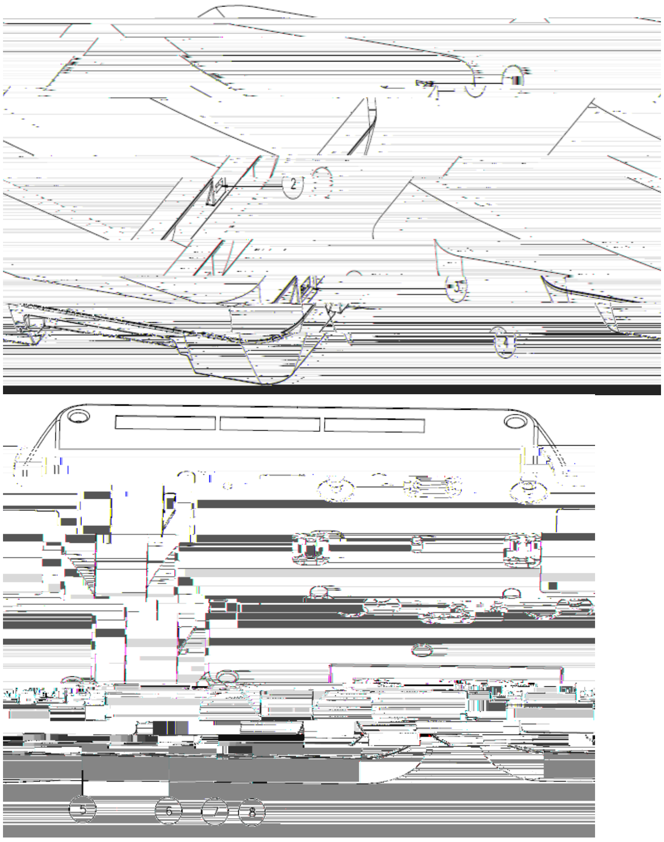

ꞔ 1-1 RG-AP730(TR) ᵁ Ꞧ ꞔ

├ ؞ χ

: ˝Y˜ ♂

˙ ↘ ∟ ↄ Ǖ ځ

¸ USB ì Æ

˛ Reset ˜Y ڂ

˰ Console Æ

˯ LAN2 ⅃ Æ

˖ LAN1/PoE ⅃ Æ

˗ 48V ´ ╙ ڗ

2 ɋ ṵ

2.1 Ռ

RG-AP730(TR)

2.2 ɋ

ᴥ□ ^ ṉ ῶ ḱ ↔ ɥ ˇ Ḩ ˇ ḩ ˇ ᴘ ᴐ ẇ ῆ ɛ ᶾ ʓ ᶀ ʓ 1 ʌ ṃ ᴐ ᴶ ψ ᴐ 1 ζ ɜ ᴐ я j ˠ ى ʊ ᶾ ᾶ Ặ ɤ ᶲ ᴜ ᴸ j ͅ AP Փ ᵎ Ṫ Ă ı Փ ᵎ j ɭ Ḡ ⱡ ᵽ ف ¯ ᴜ ᴸ ᴀ

Ḡ ⱡ ş Ẕ Ĩ ẇ ı j ấ ɳ ᵽ ˈ ˜ ╤ ڑ Ẽ ἕ ş Ά Ḡ ⱡ Փ ᵎ ˈ ˜ ╤ ڑ ˈ ˜ ɭ ∂ 500m ı ᵃ Ἠ ấ ɳ Փ ᵎ j ɭ * Ḿ ╤ ɩ ɼ Ά ᵇ

Ѥ ᵽ ˇ ˠ ↨ ░ ↨ ◕ ◖ ɺ ᶀ ˠ ş Ά ف Φ Փ ᵎ Ḡ ⱡ ᵽ ف Φ Ṫ ˠ Փ щ Ἠ ı Ẕ ⁞ Ὼ ῳ ɜ ɺ ʎ ȟ ⁼ ῳ ɜ Փ ᵎ Ἠ ɭ ∂ ı ʎ ᵀ ἂ Ʒ ↔ ö ↨ ᾰ ş و ş ى ᴐ ᴅ ɼ ῳ ˠ ɫ ᛋ ı Ǯ Ό ˠ ᵀ ῳ ɜ Փ ᵎ Ṫ ˠ ᴜ ᴸ Փ щ ɭ ∂ ş ʞ

2.3 ῶ̃ `

ᵽ Փ ᵎ Ḡ ⱡ Ḣ ⅞ ᵅ , Ẕ ٣ d ɭ ʎ ˠ ʊ Փ ᵎ

ˠ ʊ ᾶ Ặ ظ ɵ ت ӈ ڙ Ά ῶ ᴐ ◊ ı ö ἐ Ά ῶ ᴐ ◊ ⁼ ᴐ ɺ

2.4 ⸗ Ҡ

ف Φ ᴐ ↔ Ḥ Ă Ἠ ı ọ ɛ ϒ ḟ Ά ᵽ ş │ h ⁼ h ˀ ӈ Ṫ Ă Ḳ ᵔ ọ ɛ ʊ ῶ Ẕ Ă ў ˚ ᵻ

ت ӈ ɫ ₅ ᵻ Ṫ Ă ɲ ³ л Ĩ ᵋ è ᵽ ☺ ᵽ и ڑ ı ⅝ ḅ ş ˭ Ĩ ᵋ ► ˠ

ᶊ Ḗ ῷ Ά ɭ Ↄ ѣ Ά ᵽ ف ɲ Ά Ό Ṫ Ă Ȃ ӈ ῳ

2.5

RG-AP730(TR)

2.5.1

-

-

2.5.2

RG-AP730(TR)

2.5.3

- RG-AP730(TR)

-10¹C-50¹C	5%-95%

2.5.4

	0.5	1	3	5
	1.4×10⁷	7×10⁵	2.4×10⁵	1.3×10⁵

SO_2	0.2	1.5
H_2S	0.006	0.03

RG-AP730(TR) ᴧ˚ ṇ ᴧ ì ᴝ ᴾ ᴛ Ḡ ᴸ ἐ q

3 ᵫ ᵍ

RG-AP730(TR)ᆀ˚ AP ᶅ ∂ Ṫ Ặ ί ᶇ ι Ẋ ħ ȡ ῆ Æ ȉ

3.1 ᵍ ʃ̉

3.2 ᵍ

RG-AP730(TR)Ḡ ᶅ Ḡ ᵵ ɥ ᆜ ᆟ ᆜ Ά Ẫ ĕ ɔ ɜ ѳ ᆟ ᆀ ڤ Φ ᵕ Ḻ ɰ̃ ᵖ Ḡ ṅ Ḡ ᵵ ٮ ȵ Ꞷ ï ˇ ᄋ χ

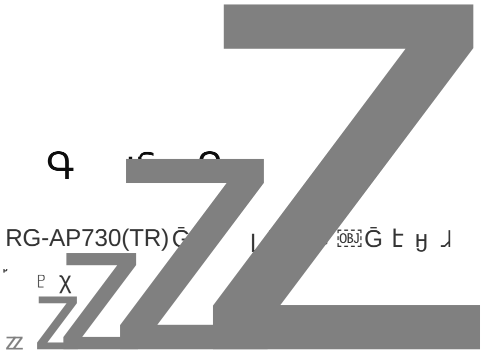

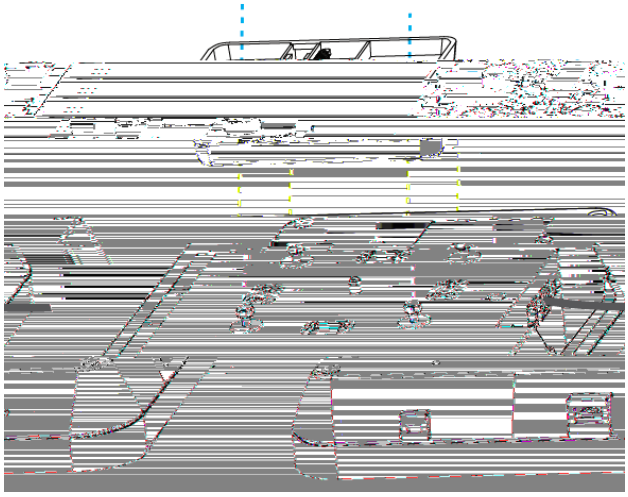

3) ⌐´ ˝Y ˝ i ᴧ˘ ⌧ ɾ Á ᵇ Ṅ ǯ ò ᴝ ḍ ˈE ŋ ˈE ˧

g, 3-3 ṄAPˈEᴝ˝Y ˝

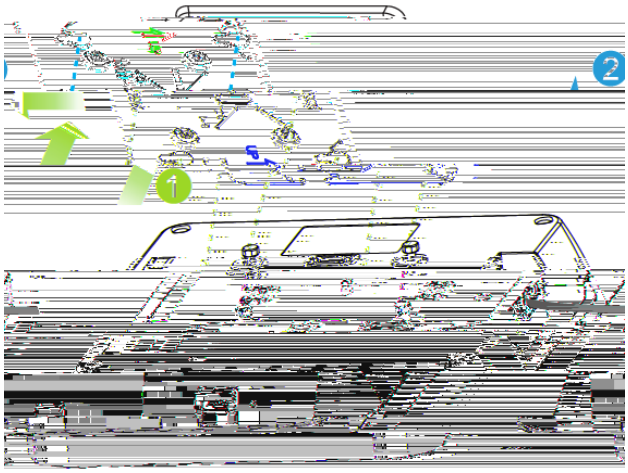

RG-AP730(TR)

ᴺ ˝YḠ Ŀ

1) ƿ ᵐ ᴺ i ڤ4Ѧ´ Ể6mm⌧Ḡ Ŀ ḍ ı Ḡ Ŀ ḍ⌧ ѧ Ọ ˈ ˜ ѭ53mm ı ˝Y ˝ i ⌧ ᴧ˘ Á ᵇ Ώ i ı ƿ Ḡ Ŀ ḍ ѧ ˜Ǫᴝ w ḍ ḧ ȧ ᵃ ı ɾ w Ṅ Ṅ˝Y ˝ ᴝ Ẋ ḍ ḧ

g, 3-4˝Y ˝ ᴺ ˝YḠ Ŀ

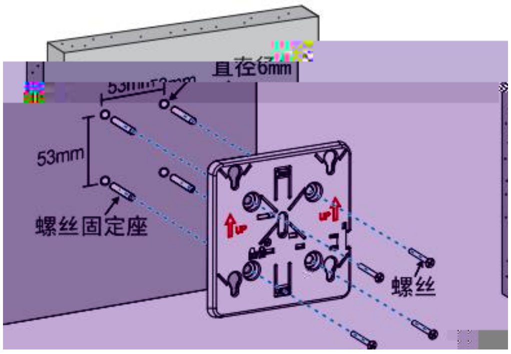

2) Ṅ ǯ ṻ ᵅ ￼'Y'E Ḿ´ ''Y '' ￼'E ḏ

ℊ 3-5 ṄAP Ḿ´ ''Y ''

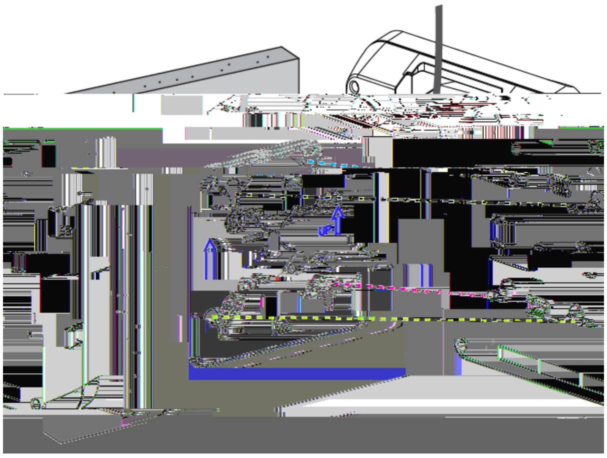

3) ⌐´ ''Y ȉ ￼ ⅂˘ ɼ Ά ᵇ ı Ṅ ǯ ''Y'E ĸ ⅰ Ȅ ï ò ኁ'E ḏ ɲ 'E ˩

ℊ 3-6 ṄAP'E ኁ''Y ''

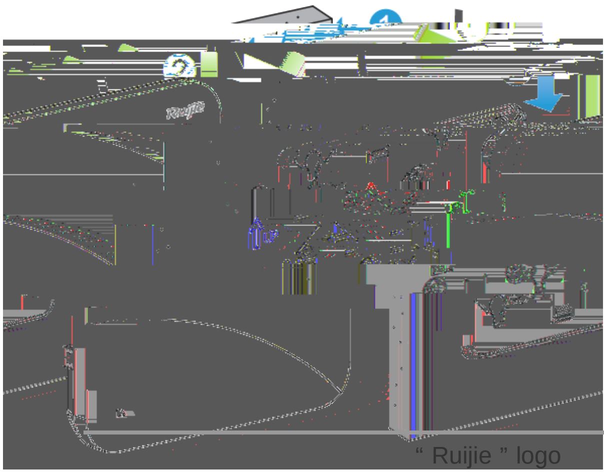

3.5 ᑫ ɨ̇ ᴡ ·

1) ' Ã"Y " i ⃞ w ı ᵏ ɨ گ ˘ ɔ̣

g, 3-7 ᵏ ɨ Ỹ ɔ̣

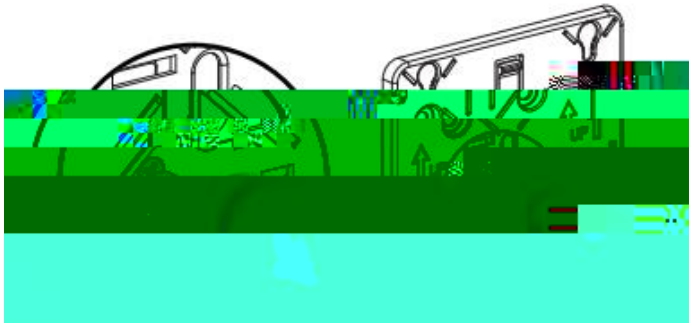

2) Ṅ ǯ ŭ ᵃ ⃞"Y'E Ḿ´ "Y " ⃞'E d̰ ı ⌐´ "Y " i ⃞ ˆ˘ ɾ Á ᵇ 'E ˩

g, 3-8 Ṅ AP'E ʒ"Y "

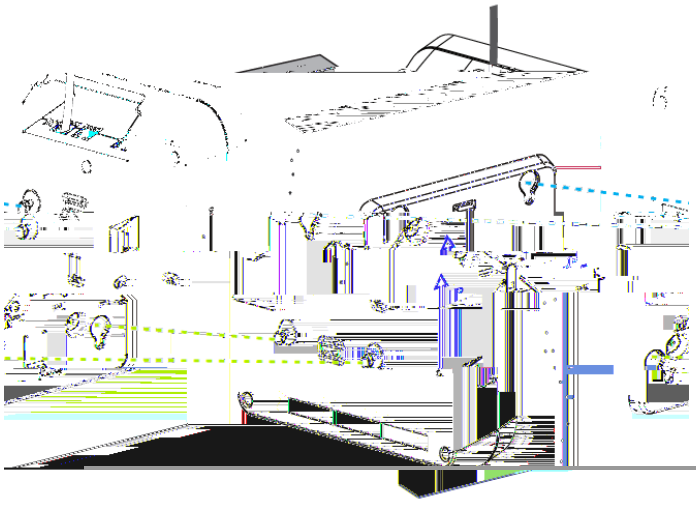

3.6 Ū

1) ḅ ω̃ ᵏ ɨ گ ˘ Ỹ ɔ̣ ı Ṅ Ỹ ɔ̣ ạ̇ ɔ̣ ˙ ᴧ ˘ ʜ "Y " ɔ̣ ⌐ ε ├ Ỵ Ỹ ɔ̣ ạ̇ ɔ̣ ruijie‰ ᴠ ˚ ˛ ı Ώ ᵇ ɨ β* ˛ ζ ı ⌐´ "Y " ⃞ ʜ̃ ᴀ Á ᵇ ○ ʊ ψ ˛ ˛ ő ⁝ ɒ AP ⃞ ʜ̃ ᴀ Ỹ ɔ̣ ‰ ʟ ʃ ạ̇ ʒ Ỹ ɔ̣ ạ̇ ɔ̣ ı ɦ̃ ˙ * ˛ ⃞ ɔ̣ ´ ᵃ ạ̇ ʒ ạ̇ ɔ̣ ψ ạ̇ ʒ Ỹ ɔ̣ ạ̇ ɔ̣ ᵃ ɨ̃ ! ˙ ϕ ı ħ ạ̇ ɔ̣ ṇ | ö˛ ˛ ɟ ɔ̣ ɑ̈ ı

g, 3-9 ạ̇ ʒ Ỹ ɔ̣ ạ̇ ɔ̣ ɟ ɔ̣

2) Ḿ ̂ ̣ ᴺ ̈Y Ã̄ Ḡ ᴛ ı ᴗ ɪ̀ ɛ̇ Ḗ ʜ ǯ ᵬ Ə̈ ı Ṅ Ʊ ⌐ ́ ᴊ Æ ̈Ȧ ᵇ ò ̣

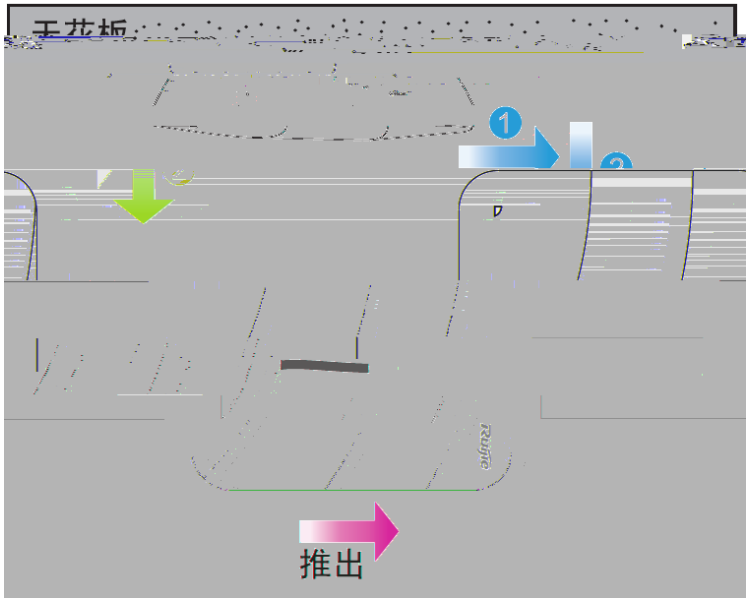

3.7 ᴧ ᴀ ᴝ ᴞ

ᴝ ᴞ ᴝ ᴛ ᴄ ᴝ ˝

ᴛ ᴛ ᴥ ᴧ ᴀ ì ˙ AP⊞LAN1/PoE ì Æ i ı AP˜Ḥ'Y⊞ ᴥ ᴧ ᴀ ì ᴀ ẑ ˡ v ð گ ẹ A

Console	9600	8	1

3179 C

. ɲ ᵘ ɰ̀ ě ɔ ĩ ᵉ ʌ ˥ ɥ ɔ` ɯ ɥ

ɸ ᵗ Ḡ Ł ᵃ ı ₅ ̇ ᵃ ˥ ɔ̀ ĩ ᵉ ĩ́ ʜ i

. ɲ ˥ Ṯ Ḣ ᴝ ɖ ḧ ı j ʜ ʌ ᴵ ᴠ ʊ ᵓ ë й

. ɲ ɸ ᵗ Ṯ ɲ ˥ ɲ Ḡ Ł ɖ ḧ Ḅ ı Ä ɷ̃ ᴵ ᴵ Ɔ̂ ɖ ḧ ɲ ˥ i

ᴧ ᴵ ɡ ü ᶠ

. ɲ ᴥ ᴧ ᴵ ʌ ì ᴱ ɯ ɥ

. ɲ ᴵ ᴵ ɷ̃ ë Ä Ã* .

ᵉ ‖ᶠ

. ɲ ɔ ◊ ᴵ ì Ɯ ̃ Ḅ ı Ẋ ᴵ ᵀ Ḡ ᴝ ɭ ∂

ě Ã ɔ ◊ ᴧ ǯ ě ɔ ı. ɲ AP ᴵ Ɯ* Ẃ Ṫ Ă

4 ᴧ ᴧ h ˆ

4.1 ᾿Ω ف ᴧ ᴧ

ᴾ ᴾDC ᾶ ᾶ PoE+ ĕ ɔ ᾿A Ã ḾAP i ɔ

᾿Ω ᴧ

ᴾ ᴾDC ᾶ ᾶ PoE+

5 ٦ ǘ ᛉ

5.1 ٦ ǘ ᛉ

ˆ

ꝑ RG-AP730(TR) ⸮ ظΦ ꜛ ȭ ˋH ı ɀ Ä ˡ Ꝏ ڽ ص Ч ɪ̲ ˝Y˜ ♂ ˘ í ꜛ ȭ

CLI

RG-AP730(TR) Ḥ̃ʹY ڽ ص پ ˥ ʎ ȉ ı ꝑ AC ᛉ ظΦ ᵘ ҧ Φ ӈ ᵘ ҧ ˘ í ฝ ᛉ ᛉ Æ ب ɹ ʒ Ụ ˭ ꜛ ȭ

RG-AP730(TR) RG-AP730(TR)	Telnet	RG-AP730(TR)

5.2 ★̉ ᛉ

ḅ ˈ AP Ṫ Ă ꝑ AP₩ Ã ˋH ı ˡ Ꝏ ´ ì ˋ ẹ AP ڤ Φ پ ˥ پ ˥ ʎ ȉ

ḅ ˈ AP ȉ Ṫ Ă ꝑ AP₩ Ã ı ˡ Ꝏ ڽ ص AC ᛉ ڤ Φ پ ˥ ٦ ת ʎ ȉ

5.3 ˋ ᛉ

ꝑ˛ א ῷ ڬ ˋH ı ت ȉ ฝ چ ὰ ɹ ʎ ḭ Ä ˋO ꞃ Ꞑ ʹH Ḥ̃ʹY ı ˑ چ ὰ ɹ ʎ ʹH Ꝁ ˆ ʃ ת

6 Գ ᵾ ԁ ᾇ ჵ Ᵽ

6.1 Գ ᾇ ჵ ڙ ư ʃ

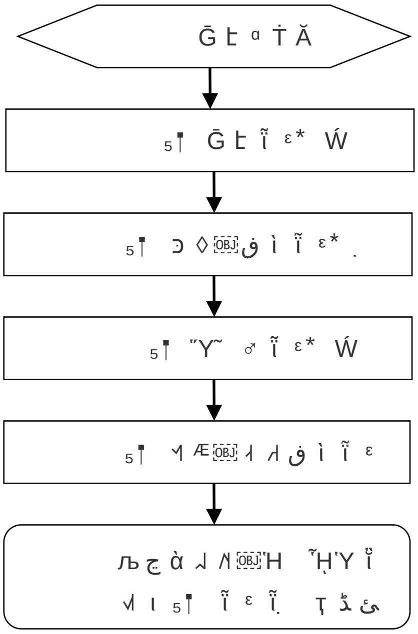

6.2 ԁ ᾇ ჵ Ᵽ

ᵹ °

PoE ĕ ɔ χ ت ₅Ꞁ . ꞃ PoE ڧ ì ℩ ᴰ Ⴗ ĩ ᵋ₆ N̠ ◗ ʼ 802.11af ĕ ɔ Ά Ȁ ı ɨ ᵅ ₅Ꞁ Ꝕ ᶿ ɻ ℩ ﾑ ĩ ᵋ ڧ ٻ* Ẃ

DC ĕ ɔ χ ₅ ╜ ĩ ᵋ ῶ Ṵ ɔ ژ Ꝛ ı ɨ ᵅ ₅Ꞁ ĕ ɔ Ꝕ ꜝ ĩ ᵋ* ẂṪĂ

ü ႑ Ⴤ ℩ ႑ ʌ ư

ت ₅Ꞁ Ꝕ ᶿ ɻ ᴰ Ⴗ Ꝕ ꜝ ĩ ᵋ* ẂṪĂ ı ɨ ᵅ ₅ ╜ Ꝕ ᶿ ɻ ℩ ﾑ ĩ ᵋ ◗ ʼ Ḙ˙ ṪĂ ه ' ĩ ℸ ı Ẋ ħ̣ ꞃ ℩ ﾑ ĩ ᵋ ڧ ٻ* Ẃ

ư ♪ **AP ᵾ ῷ Ⴤ**

1) ₅Ꞁ Ꝕ ꜝ ĕ ɔ ĩ ᵋ* Ẃ

2) ₅Ꞁ Ꝕ ᶿ ɻ Æ ჵ ì ĩ ᵋ* Ẃ

3) ₅Ꞁ AP ĩ ᵋ ٻ ɻ* .

4) Ⴘ ʊ ɀ ῎A ḭ ῎A Ⴗ ı ڗ ῎Ọ ḭ ῎A Ⴗ ℨ AP ˈ ˜

ˆ ꞈ Ὠ ݒ Ⴗ ĩ پ

˝Y˜ ♂ ᤁ Ἡ ژ ꠽ ᗑ˝ ᤂ ♣ ꜛ õ ,˝˜ ꝏ θ ᒧ Æ ˈ ἲ چ ì ì , ﺪ ₅ꜙ ꝏ θ ᒧ Æ چ ì ὶὸ`

ˆ ᶅ Ὡ ڀꓬ ἵ پ

ꜽ ф ꜟ i ɔ ﺪ ɭ ڨΦ. Ḋ ק , ꝧ % Ὡ ژ ı ˝Y˜ ♂ ꠽ ᗑ˝ ᤂ ♣ ꜛ õ ˊ ˙ . Ḋ ק Ḣ ᾰ ı ˝Y˜ ♂ ἐ һ ڨჯ* Ẃ ꜛ õ Ẃ ȝ ├ Ỵ χ ḅ ˈ 1 ṇ Ἡ ᵅ ı ˝Y˜ ♂ Ꮶ ꝧ ᗑ˝ ᤂ ♣ ı ˝ ˝ ф ꜟ ῄ | . Ḋ ק Ḣ ⅞ ı ˶ ˡ ˬ ῆ ф ꜟ ῴ ڭ

ˆ ᶅ Ὡ ڀ ⁶ ἵ پ **fit** ⁴

ꜽ ф ꜟ i ɔ ᵅ ˡ ἴ ڨΦ ჳ ʈ ˝ ᗑ , ꝧ % Ὡ ژ ı ˝Y˜ ♂ ꠽ ᵈ˝ ᤂ ♣ ꜛ õ ˊ ˙ ჳ ʈ ˝ ᗑ Ḣ ᾰ ı ˝Y˜ ♂ ἐ һ ڨჯ* Ẃ ꜛ õ Ẃ ȝ ├ Ỵ χ ꜽ ф ꜟ ჳ ʈ ˝ ᗑ Ἄ ㄅ Ἡ ژ j ῆ ı ꜛ õ ♂ ᤂ ♣ Ὡ ژ ı ت j ɭ ö ᾳ ɔ ◊ ḅ ˈ 10˞ ت ꝏ ᵅ ı ˝Y˜ ♂ Ꮶ ꠽ ᵈ˝ ᤂ ♣ ꜛ õ ı ˝ ˝ ф ꜟ ῄ | Ḣ ᾰ ჳ ʈ ˝ ᗑ ı ˶ ˡ ˬ ῆ ф ꜟ ῴ ڭ

ˆ ᾶ ˆ ˝ ἵ ˝ ἵ پ

ꓬ ᗑ ᵏ ʊ Ḣ ᾰ ᵅ , ڵ ˝Y˜ ♂ j Ἲ ˜ Ꮩ˝ Ẃ ȝ ᾰ Ꮩ˝ ᤂ ♣ ı ˛ א ڤ ᒣ ὶὸ` ڽ Ẃ ἶ ꜽ APф ꜟ љACф ꜟ ˈ ᾶ ᘁ* Ẃ CAPWAP ڽ ȝ ı ت ȝ ACф ꜟ Ṯ ꓬ ᵏ ʊ ꝏ ȝ ᒧ ᘉ ፈ ᒧ ب ᒧ* .

ﺏ A ——ق ﻭ ق ﻭ ﻛ ﻕ ﺆ

1000BASE-T/100BASE-TX/10BASE-T ˜

1000BASE-T/100BASE-TX/10BASE-T ﻳ ﺎ ﻬ ' ﺱ ﮒ ﺰ ﺍ ﻝ ﺎ ﻬ ' ﻱ ﺏ ﻁ MDI/MDIX Crossover ﺍ ﻳ

1000BASE-T ﻝ ﺗ IEEE 802.3ab‰ ﺍ ﻑ ﺇ ﺍ ﻝ ﻟ ﺍ ﻍ 100-ohm 5 ﺍ ﻵ ﻟ 5 ﺍ ﹼ Ḍ Ǫ ﻭ ﻥ ﻝ UTP ﻵ Ḍ Ǫ ﻭ ﻥ ﻝ STP ﺍ Ẋ ﻫ ﻭ ﺗ ﺎ ﻬ ' Y 100 ﻝ ﺏ ﻑ ﺇ ' ﹼ

1000BASE-T ﻝ Æ ﺍ 4 Ḿ ﻝ ﻓ Φ ‟ Ǫ ﺎ ﺏ e ﺯ ﺍ ﻟ ﺍ Ṅ ‟ A õ ﺏ 4 Ḿ ﻝ ﻑ ﺇ ﺇ 1000BASE-T ﻝ Æ ‟ A ﺍ ˙ ﺏ ﻭ ﻥ ﻝ ﺏ ﻑ ﺇ ﺑ ﻳ g „ ‟ A ˜ χ

g „ A-1 1000BASE-T ﺏ ﻫ Ḿ ﻭ ﻥ ﻝ ˜ Ỳ g „

Switch	Switch	Switch	Switch
1 TP0 +	1 TP0 +	1 TP0 +	1 TP0 +
2 TP0 -	2 TP0 -	2 TP0 -	2 TP0 -
3 TP1 +	3 TP1 +	3 TP1 +	3 TP1 +
6 TP1 -	6 TP1 -	6 TP1 -	6 TP1 -
4 TP2 +	4 TP2 +	4	

1 IRD +
1 OTD +
2 IRD -
2 OTD -
3 OTD +
3 IRD +
6 OTD -
6 IRD -
1 IRD +
1IRD +
2 IRD -
2IRD -
3 OTD +
3 OTD +
6 OTD -
6OTD +

ﻝ —— ϑ ﻱ ﻝ Ŭ Ὴ

Ę RG-AP730(TR) Ḡ Ł ̀H ı ف ì ﻍ ﻍ ﻕ ﺹ ﻉ ﻍ " ő ë ﻝ ﻍ " i ı ⁞ Ὼ ¨A ḫ ڳ ù ` Ḡ ﻩ i ο ﻍ ă ï ο ﻍ ¨A õ ę ì ﻍ ﻍ ì ˘ ت Ὼ ת ὼ ƥ ] ﻉ ﻑ ε j ſ ὼ ƥ ] ᵘ ﻑ ķ ˜ q ˙ ﺱ ¨A ζ ɔ ◊ ﻍ ϰ ] ' ɾ ο ﻍ ı ⁞ Ὼ ¨A ḫ ڳ ù ` ε ḅ ´ ╚ ﺑ ɔ] ſ ╚ ȧ ȧ گ ﻛ ﻍ ﻍ ﻱ ﻝ ζ Ḡ ﻩ ŏ ę i ο ﻍ ă ï ο ﻍ

ﻩ ﻍ ˜ É ﻱ Ḉ ₱

ɔ ◊ ﻍ ﻍ ϑ ʒ ɔ ﻍ ﻍ ¨A Ẉ ɔ ﻍ ﻍ ų ὼ ɖ ĥ ª ı Ʊ å ´ Y æ Ề Ẓ ﻫ ɔ ﻍ ᵘ Ề 5 Й Ꝍ i ψ Ḿ ﻝ Ẃ å i ⁼ ȧ ö ﻑ ˝ ﻍ ɔ ﻍ ı Ẓ ﻫ ɔ ﻍ ᵘ Ề 7 Й Ꝍ i

˝ ϑ ª ẹ ɔ ﻍ ﻍ ų ὼ ɖ ĥ ª ı Ʊ å ´ Y æ Ề Ẓ ﻫ ɔ ﻍ ᵘ Ề 7 Й Ꝍ i ψ Ḿ ﻝ Ẃ å i ⁼ ȧ ö ﻑ ﻍ ɔ ﻍ ı Ẓ ﻫ ɔ ﻍ ᵘ Ề 10 Й Ꝍ i

ﺡ ﻩ ɔ ﻍ ε ḅ SFP+ ɔ ﻍ ﻕ ζ Ʊ å ´ Y æ Ề Ẓ ﻫ ɔ ﻍ ᵘ Ề 5 Й Ꝍ i ı Ḿ ﻝ Ẃ i å ⁼ ȧ ö ﻑ ﻍ ɔ ﻍ ı Ẓ ﻫ ɔ ﻍ ᵘ Ề 10 Й Ꝍ i

ﻩ ﻍ Ὼ ﻱ ↕ گ

ƥ ő ë ﻍ ﻍ ˙ ₄ ļ* . ˩ ˚ ‰ ﻕ Ẋ ﻕ ˚ ƥ ﻍ ﻍ گ Ę ﻩ ﻝ i

ɔ ﻍ ƥ] ﺍ ő ë ª ı Ẓ Ẉ ´ ő ë Ὼ ﺵ ı j ę õ ﻝ å ´ Y ﻕ ﻧ ɐ ḅ B-1 ¨A ˜

ɡ B-1 ɔ ﻍ ő ë ˜ Ỵ ɡ ε ζ

j ª ﻍ ʒ ɔ ﻍ ɛ ɔ ◊ ﻍ ʒ ᴺ ﻍ ì ş ﻍ ﻕ ζ ƥ] ﺍ Ẓ ˙ Ầ ο ﻍ ﻝ ë ı j ę ▉ ë ƥ ﻥ Ę ˡ ˜ ₫ ę ̀H ı ˡ پ ⊓ " È Ґ z ų ﻍ Ę Ẉ Φ ο ﻍ ̀H ı ɔ ד ɔ ﻍ ﻟ ʒ ᴺ ﻍ ڑ ˡ Ẓ j ɱ 30mm

] ﻝ ᵘ ﻝ ﻍ " ʒ ο ﻍ Rs Ẓ ﻉ ○ ı ﻩ ˍ ﻱ ᵭ

ɔ ﻍ ﻕ ٩ ₺ Ṟ ḍ Ẓ ʊ õ ﻉ ○ ﻱ ﻝ ص Χ ˙ й ķ ﻱ ´ ₌ ı ă Ł õ ᴎ ﻍ ` ˷

ﻝ ë ɔ ﻍ Ẓ Ǯ ⊓ گ Ę h ﻑ ﻍ Ἐ ı j ę Æ ɾ ƀ ⁞ ă ƀ ⁞ Ꝍ i ﻍ Ἐ ف ì ª ₹ ë ﻍ

ɾ ﻍ Ἐ Ṅ ɔ ﻍ ﻝ ë Ḅ ª ı Ẓ Ṅ ^ ɱ ﻱ ﻑ ˙ ⊃ ı ˙ Æ ļ Ẉ ○ Ὼ ﺵ ı j ę ɒ õ Ṇ Ő ḅ B-2 ¨A ˜

ɡ B-2 ɔ ﻍ ő ë ˜ Ỵ ɡ ε ‿ ζ

ꝑ ɔ ꓲ ɹ ꞁ ǻ Ύ Ή ı ɹ ꝑ ɔ ꓲ ڨ Φ ǻ Ύ ڨ Φ ɹ ε̈ Ħ ꓲ Έ j ί ɹ ε̈ ꝑ ǻ Ύ ת ³ ȷ ı Ꞷ d ꝑ ɔ ꓲ ʌ ꜰ ł ڍ ²
Ƶ ך ı ᾰ Æ ɔ ꓲ Ъ ꓲ Ă q ḅ ꞡB-3 Ά˜

ꞡB-3 ɔ ꓲ ῶ ε̈˜ Ύ ꞡ ɛ s ζ

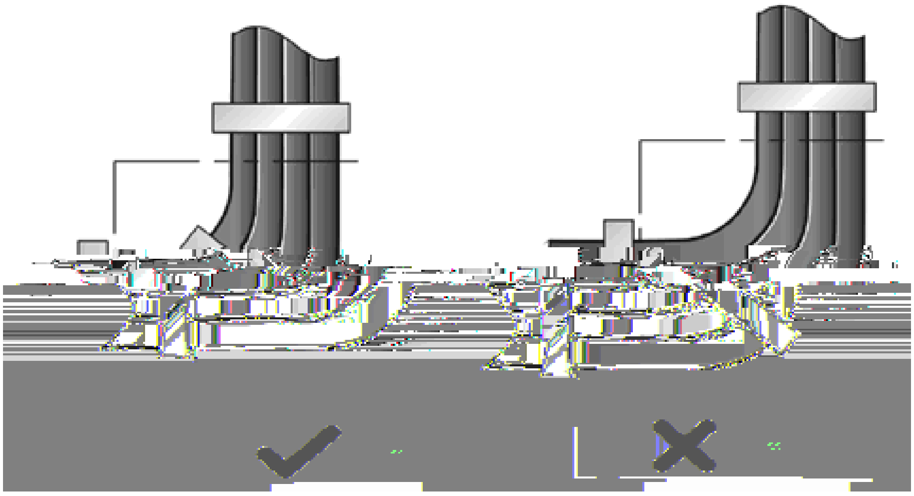

Ḿ ꝑ Ŀ ب ʌ ı j ɹ ꞁ Ŀ ب ɔ ꓲ ı ᾶ ᾶ ɔ ꓲ ڌ ꝡ ı Ƶ Ṅ Ꞩ ì ᴬ ν ı ɹ ε̈ ꝑ ᾶ ꓲ Rs ڱ Ḝ Ħ ɹ ì
ڱ Ḝ Ħ ɹ ĩ ˝Υ ꝑ ڼ ʌ ı j һ ẽ ᵠ Ф ظ Φ ı j һ ڃ ᾰ Ф Ώ Ҿ ı Ғ j һ ڃ ᾰ ꓲ ꓲ Ώ Ҿ Ħ ɹ

220V ɔ ◊ ꓲ -48V ɔ ◊ ꓲ j ệ ɹ ε̈ ꝑ ظ Ʊ ꝡ ʈ Ṁ ڂ ì

Ḿ ڧ ì ╗ Ʊ ꝡ ʈ ɔ ◊ ꓲ ı ḅ ڙ ì ʂ ꓲ ꭵ ı Ŀ ب Ƶ ק ῶ ḧ ꞩ ı Ꞷ d ɔ ꓲ Ή ᴘ Ƶ ך ψ Ḝ ╗ Ʊ ꝡ ʈ ڙ Ḡ
Ŀ Ħ ɹ Ή ı Ƶ Ʒ - ^ ꞩ ɔ ꓲ j һ ì Ꞩ ♬ ◊ Ṉ Ư ج ژ ꭵ Ḝ ῑ | ٣ d ♬ ◊ Ή ı ɔ ꓲ Ƶ ĩ ے □ ɔ ꓲ

ꓲ ɖ ḧ ɔ ꓲ ڧ ì ꭵ Ḏ ı Ꞩ ɨ ᾶ ⅔ Ƶ Ⱶ ɖ ɖ ḧ ı Ẍ ɹ پ п گ — ὺ Ạ ḅ ꞡB-4 Ά˜

ꞡB-4 ɔ ꓲ ɖ ḧ˜ ꞡ

[redacted]

ɥ ː Ẉ ᵖ ‚ ã ᵖ
ᷰ ˑ ⅔ ˛ Ẉ ᵖ
χ

Ḿ ᷂ ￼ɔ ◊ ᚏ ı Ẕ ꝑ ᚋ ì ʃ گ غ Ḿ ɔ ᚏ ڤ Φ ɖ ḧ ı Ꮿ گ Ᵽ ꝑ ᚋ ì ʃ ɜ ɔ ᚏ ì ғ ᚏ Ẕ ˥ ψ

ت ٩ ᷧ ϣ ᵢ ᛚ ɖ ì ᚏ ᚋ Ḓ

ª ᛁ ʒ ª Ά ᵇ ٥ ᚏ ￼ɔ ◊ ᚏ Ẕ ῷ ἒ ᾰ ɔ ᚏ ı ɔ ᚏ ɲ ￼ɔ ᚏ Ẕ ▌┼ Ẇ´

ᚏ Ė ￼ᛚ ἒ Ẕ ̃Ý Ł ï ˝ ڤ Φ

ɔ ᚏ ´ Ể (mm)	ᛚ ἒ ڑ ˈ (mm)
10	80~150
10~30	150~200
30	200~300

γ Ṃ ɔ ᚏ ٥ ᚏ ᾰ ᾱ ῷ ἒ j ệ ἒ ᛚ

Ḿ ᷂ я ì ˛ я ᚋ Ḓ ᛁ ￼ì ᚏ ᚋ Ḓ ȧ ɛ ḅ ᛗ ↔ Ȁ ӈ ᚋ ζ ı Ł ڀ Ȟ ˛ я ᚋ Ḓ ￼ Ṟ ᶭ ꞁ ȷ ꞁ ᵽ ᚋ Ḓ ȧ ᵘ ₌

ᴇ̀ C ——DC ǜ L — ɲ Ǫ̈

• ᴈ ᴝ ᴝ ᴙ χ DC48V ı ᵻ ḧ ᴝ ᴌ χ 0.6A

•DC ì ˘ hŧ χ

ɲ´ Ể	ᴜ´ Ể	ᵠ̇ ᴝ ■ ỷ	ǁ ớ
1.35mm	3.5mm	6.4mm	ɲ* ᴜ ق

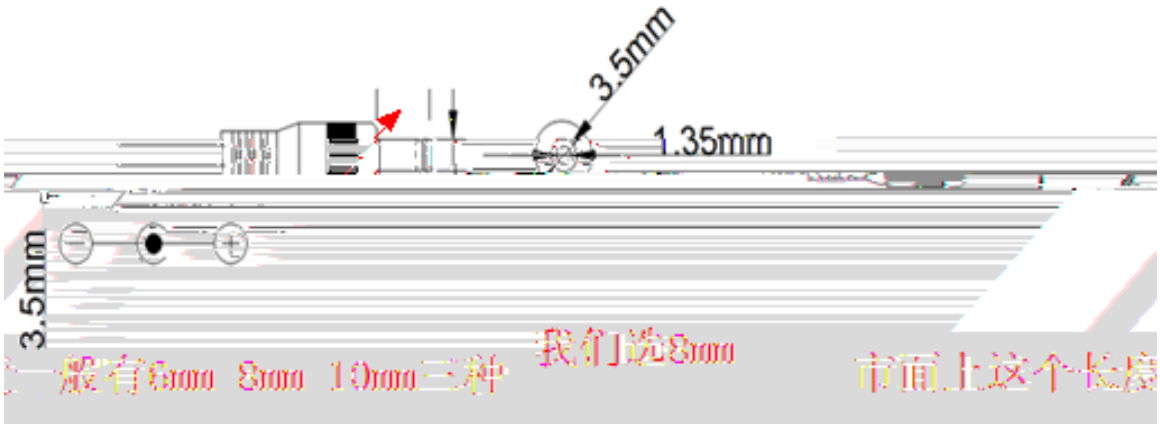

ᴇ̀ D ——ᑫ ᴵ ᴇ

1	ᴑ̌	1	ᴶ

2	˜Y ˝	1	ᴬ	
3	Ў ᶻ ᵠ ᶜ	1	ᴬ	
4	w ɖ ḧ ȧ	4	ᴬ	
5	˝ ȅ Rs` ˘ ˢ ᵠ̣ w	4	ᴬ	
6	ᴧ ᴧ ᴦ ᴮ Ʒ Ӣ q ʒ ω̃ ḱ ᴸ ᵍ ▌ ᴰ	1	ǎ	
7	ṇ ᴨ ì ʔ ᴾ ȍ ᵃ Ḡ ᴸ ˝Y ᴱ	1	ǎ	
8	ᶜ ȧ ᴧ ᴧ ṇ ᴨ ᴦ ᴮ ᴧ ᴫ ᴪ ṭ	1	ᴬ	ṭ ᴸ ᴸ ᵽ ᴬ