RG-AP630-A ώ

V1.20

copyright © 2020

copyright © 2020

ɖ ɻ У ˉ Â

ˀ ˑˑ Λ˘ ˙ ı ` æ p̲ э ж a Лъ̇ ı ˀ q̈ ŏ ⁸ à à ` à ⁹

G ث ن Ą й k ɷ ˅ ˄ Â

Ą ŭ Ū ɷ ث ن ڤ ╗ Э ɲ Э У Ę ˘ k ɷ à à ˘ Л ৸ ɲ ئۇ ɲ
G ñ ‡ Â ɣ Э ą ɷ з ڤ ɲ ˅ ε У Ã Í ث ن
Ω ɲ Â

- ˈ http://www.ruijie.com.cn/
- ˈ http://ocs.ruijie.com.cn
- ╚ б يم ˈ http://www.ruijie.com.cn/fw/
- 7×24 ╚ ˈ 4008-111-000
- ą Ω ˈ
- عى ˈ http://bbs.ruijie.com.cn/portal.php
- ˈ http://www.ruijie.com.cn/fw/wt/
- б Л ą ˈ 4008111000@ruijie.com.cn

ڤ ɔ è ⁝ ھ ˘ Ę Ю Ю

V1.20 V1.30

V1.00 V1.10 V1.20 V1.11

1

RG-AP630-A ą̃ ج √ √ 802.11ac ώ ˆ AP˜ ҥ ت˘ ɣ
˘ 2.4G k 300Mbps ώ ˘ 5G k 867Mbps ώ Â k 1.167Gbps ώ ˘ ’ ”I
a ”Ą й Â

1.1 RG-AP630-A

˅	
	√ √

ɜ˘ Θ ¥ G ~		ă 3 ɜ	˘ ą ʎ ¥ -50dBm

RG-AP630-A ʎ Ɓ PoE ώ Â

PoE	802.3af/802.3at

RG-AP630-A Â

2

2.1

🕮	RG-AP630-A
🕮	

2.2

- à à ε à à à ∧ ^ ش à ∧ ∧ à ∧ ˜ ∨ ∨ a à ╟ ئو a ¯ ɣ AP ɔ˘ a ففد è Â
- ك ˘ a ففد ك Â ɣ 500m˘ ˚ a ϵ ą̈ Â
- ш ففد à à à ك Â ففد ˘ ą , n ą ˘ ˎ Ą̇ à à ك à ك à ╒ à Ĥ ش ˘ ˎ ą ك ھھ Â

2.3

- ففد ł , ó ╟ Â
- ╟ ǯ ṃ ˜Ω ˘ n Â

2.4

- ɔ ˘ ففد ك n Â ˜Ω ɔ ж Ш ε ɔ н Â
- ţ ɔ ϰ ھھ ą̈ ŭ ففد ففد ˜ ˘ ك ŭ Â
- ففد ṃ˘ ففد ą̈ ˜Ω æ ˘ ∧ ˘ ”Iţ ˜Ω Â
- ˜Ω ˘ У ţ Â
- a ففد ك ˘ ≠ a ε ώ ε ą̈ Â
- AP ɔ ك a б ╒ ك n ك ˎ ˘ ∧ Â
- ∧ ∧˘ ∧ ∧˘ ˘ ╗ Â

2.5

RG-AP630-A ʌ Лъ ƒ ą ˇ G Â ѝ ф ɔ ɲ G Ƀ˘ ƒ ю ‟ Â

2.5.1

■ ƒ è˘ ƒ è˘ ź Â

■ æ ˅ RG-AP630-A ɿ ѐ ˅ Â

■ æ ˄ RG-AP630-A ˘ ɱ ł ʌ У ˘ Лъ ¯ ą Â

2.5.2

RG-AP630-A ѝ ˘ ƒ ф ɱ ł ʌ У ˘ Лъ ¯ ą Â

2.5.3

ѝ ф RG-AP630-A ɔ ɲ G Ƀ˘ ɔ У ɲ Â ɔ ą a ˄ ȁ ˘ ˅ ѧѡ Â

■ ą ˘ a ˘ Â ≠ ʌ ʌ ◻ ȁ ˅ Â

■ ą æ ˘ ˅ ˘ ˅ ɥ ˘ ˜ Э Â

■ ą ˘ ‡˜ ˘ ˅ G ʌ æ˘ ˅ ط Ƀ˘ ╗ ◻ Â

RG-AP630-A ȁ Ю ‘

ɔ	ɔ
-40 C-65 C	5%-95%ˆ ŭ ˜

2.5.4

У ˜ Â ą̈ ƒ ɛ Э˘ ʌ Лъ ˢ ˘ G a ˘ ѐ ƒ ą̈ Ļ æ
ą Ю˘ ˢ ˘ a ɲ ط Ƀ˘ ˡ ą Â ą̈ ŭ ɿ Ю Â

(ë m)	0.5	1	3	5
ˆ /				

ᴇ	ﻭﺋ^ mg/m^{3}~	^ mg/m^{3}~
ɣ ◻ SO_2	0.2	1.5
◻ H_2S	0.006	0.03
ɣ ◻ NO_2	0.04	0.15
NH_3	0.05	0.15
Cl_2	0.01	0.3

2.5.5

■ PoE ώ ﻭﺋ˙ ˎ 802.3af/802.3at ñ PoE ώ ﻭﺋ Â

🕮 RG-AP630-A 15W

PoE

2.5.6 EMI

■ ώ ɔ ﻩ a б ┌ ﻩ ɲ ﻩ ˎ ˘ ∧ Â

■ ∧ ∧˘ ∧ ∧˘ ˘ ╗ Â

2.6

ά	π p ȁ ˇΩ ȁ Э ȁ ∧ ȁ
ж ά	Ω ȁ ∨ ȁ ∨ ȁ

3

RG-AP630-A “ AP Λ ɔ ɣ ϟ˘ з ﻳز G Â

3.1

3.2

RG-AP630-A ɱ æ à à k ɹ Ω , ɲ Â ɱ ЛЬЮ ύ ˈ

- k Лъ ɳ ث Â
- ɲ Â
- ɲ Â
- ˘ ɱ Â
- Â
- ﻫ Â
- ɣ ж k ˘ ﻫ ɱ ŭ ˎ ж k Â

3.3

AP ﻧﺞ ˆ ɲ ч ˘ ﻧز й 50mm-70mm, Â
304 a ˘ a ﻫ ﻧز ϟ˘ ﻻ ﻫ ﻫ ﻫﺷ ˘ з 1 a ɣ 2.5mm˘ ŭ ‡
Λ ᴎ ˘ ᴎ ŏ Y Â ɣ ж н ж ˘ ﻧز ɛ́ ε æ ☼ Â
й ɖ AP ɔ ɲ G Ƀ˘ ÿ ЛЬЮ Y ˈ

- ˘ a k Â
- ɣ Â

- ó ɣ Â
- ৸ Â
- ȁ ন Â
- ɖ ˘ Â
- ফ ɱ˘ ”I Ю Â
- a Â
- a ɛ Â
- a ফ ɔ Â
- ɨɨ ɨɨ Â
- RG-AP630-A ɑ̈ ˘ئۇ ৸ ɲ ᵏ ৸ ɛ́ 6KV ˘Ŧ У ɑ Ю a ”Ą ╗ ˘ئۇ ˘ ৸ Лъ ˘ئۇ ফ ˘ ئۇ ھ Â

3.4

3.4.1

1˜ ˈ M5 π ȁ ھ ص ɲ ھ ص ˎ ˅ ˈ 4 Â

2˜ ˈ M6 π ȁ ھ ص ɲ ھ ص ˎ ˅ ˈ 2 Â

3˜ ˈ ч ˅ ˆ ɨɨ ȁ ў ˅ ˜ ˈ 1 Â

4˜ ˈ ˈ 2˘ ৸ ˜ Â

5˜ ˈ M6 p ˈ 4˘ ৸ ˜ Â

3.4.2

ɲ5 ч Â й ɖ ৸ ʌ ˘ ɑ̈ ھ ˘ ɖ Э б ھ ˘ ৸ ˘ й 3~5 Â ফ Ю˘ AP ɨɨ ˅ ন ˘ ɑ̈ˆ Э l’ Ruijie Ł ɑ̈ ˜ ч 100 Лъ ɑ̈˘ ɑ̈ ч 50 Лъ ɑ̈ Â ˎ ˘ ɣ ш ˋ ھ ˘ ৸ ч ৸ AP ˋ ھ Â

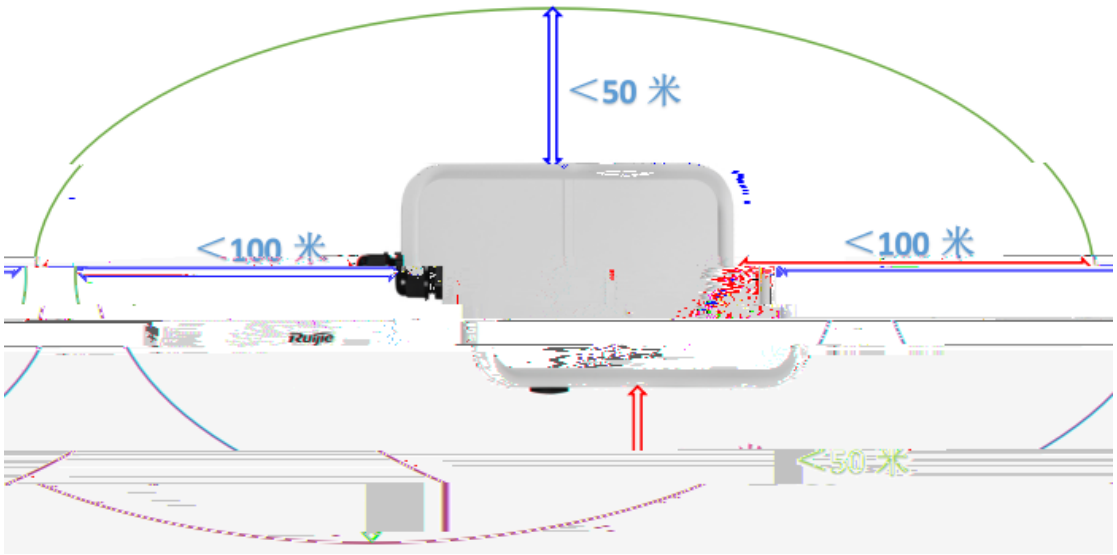

y'

1˜ ў ˅ 4 M5 ˄ p يز فة AP630-A ˇ ЮيЮ 3-1 Â

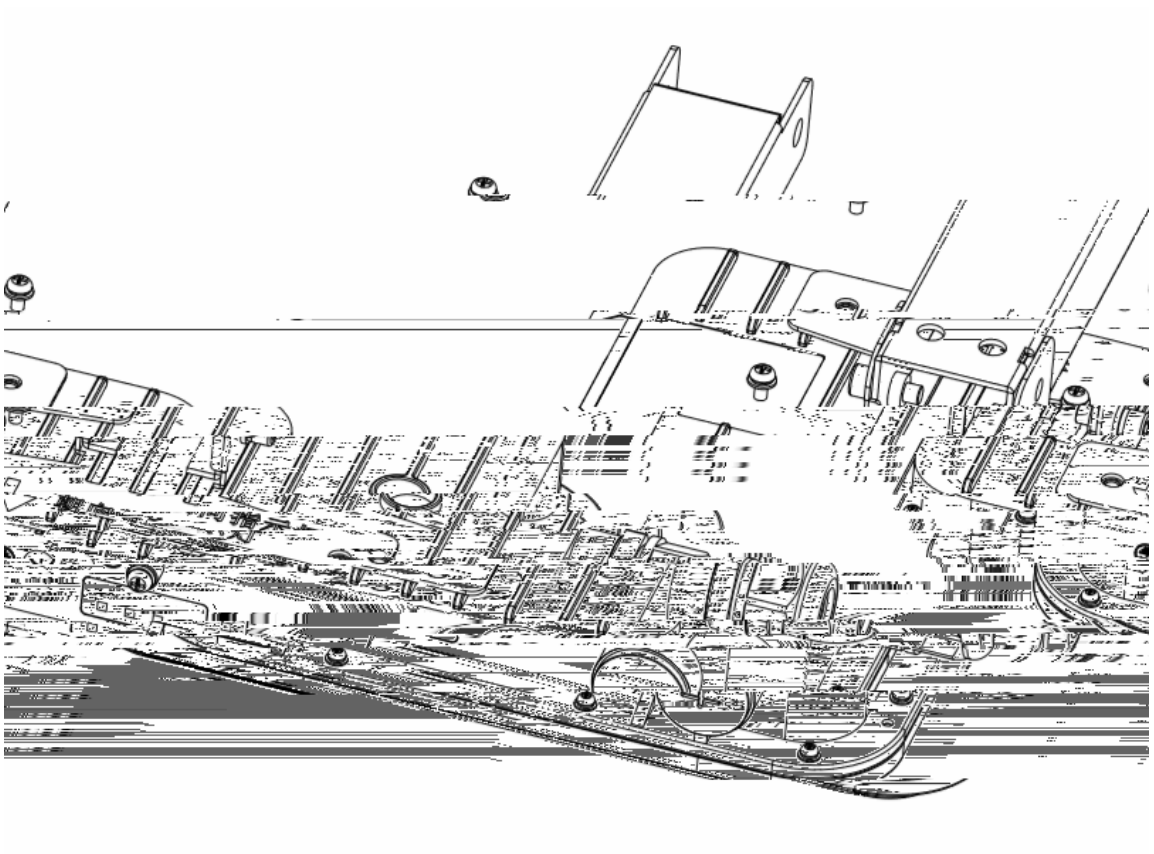

يي 3-1 ل

يي ŋ 3-2 يي ˘Э "TOP" Э ˇيز б يز э 2 يز ˜2
3-3ʼ

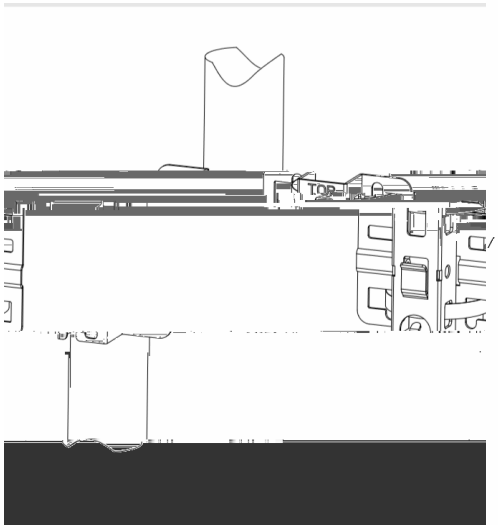

يي 3-2

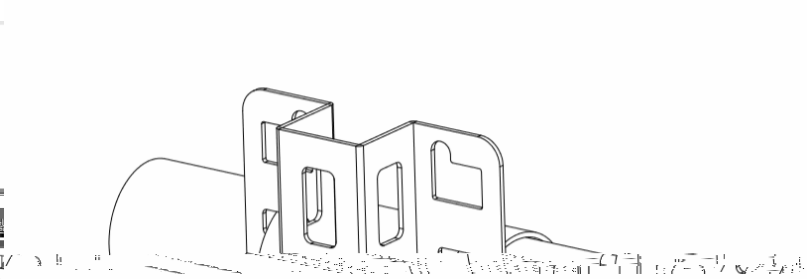

يي 3-3

3˜ ў ˚ ώ يز ąˇ يي 3-4.

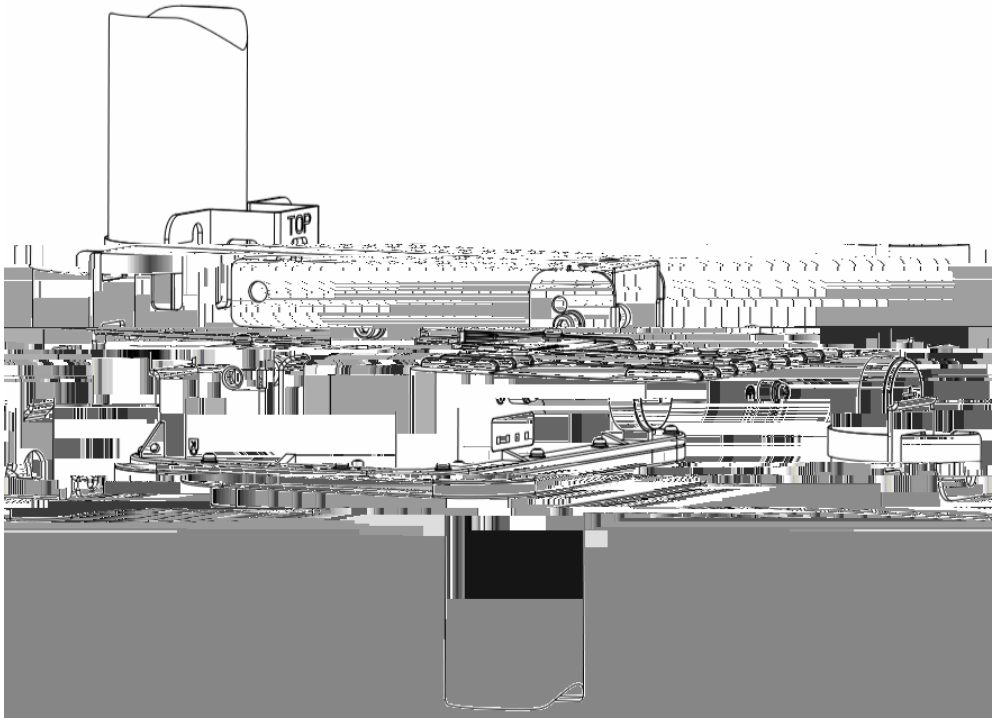

يي 3-3 ˥ ώ † ąˇ

2˜ ير p ”I ˘ ȯ

4˜ 5 ˘ يي 3-9 Â

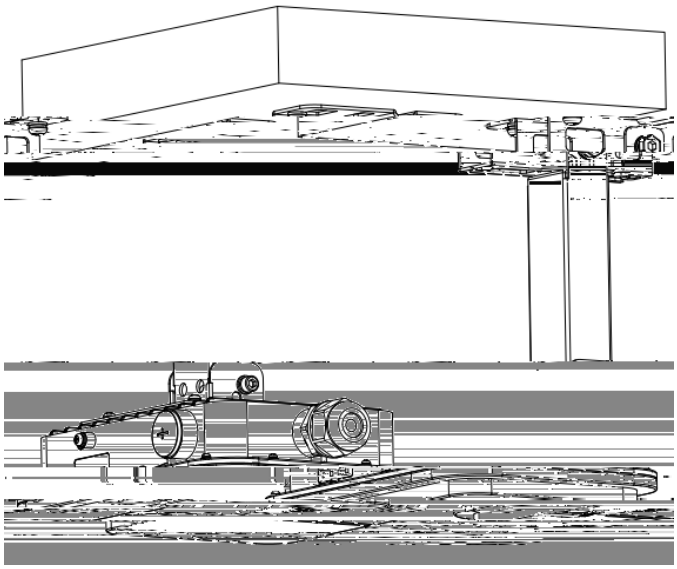

يي 3-9 5 يي

3.5

■ ŋ Â

■ ৲ ˘ G ৲ ¥ Â

■ ৲ ˘ a ˘ Лъ ȯ ৲ ˘ ط G Ф ŋ· Â

1) ৲ Юجي ǂ ˘ ۶ ў LAN/PoE ৲ Â

2) ৲ يز ¥ ق Â

3) ৲ ˘ ў Ю ৮˘ ɖ Â

3.6

■ k ў б ৩ Â

■ ɨ˘ ɱ ȁ ɨ ў ‘Ω Э Â

■ ŏ يز ˘ a ৲ ৲ ╟ ŋ ḥ‘ Â

■ فد ق يز ˘ ≠ يز فد Э Â

■ ৲ б ৲ ৩ Â

■ Â

■ ˘ ˎ ŏ Â

■ ў k ˘ AP ৲ Лъ ɔ Â

4

4.1

PoE ᵏ AP Э Â

- PoE ᵏ AP ᵏ ˘ ˘ ˎ ŏ Â
- ৲ AP б AC Â
- PC б AP s ৲ ц ˘ PC ŋ PoE Ю ﻩ ﻫ Â

4.2

- ŭ Â
- ᵏ ৲ ŭ б AP У Â

Э ł˘ Ю ˘ Лъ ф ł ɔ ˈ

- AP Э ǯ ł˘ AC ŭ ˜ ą Â
- AP ŭ Â

5

ƶϕ RG-AP630-A ¥ ˘ ΛЛ Â

CLI

6

6.1

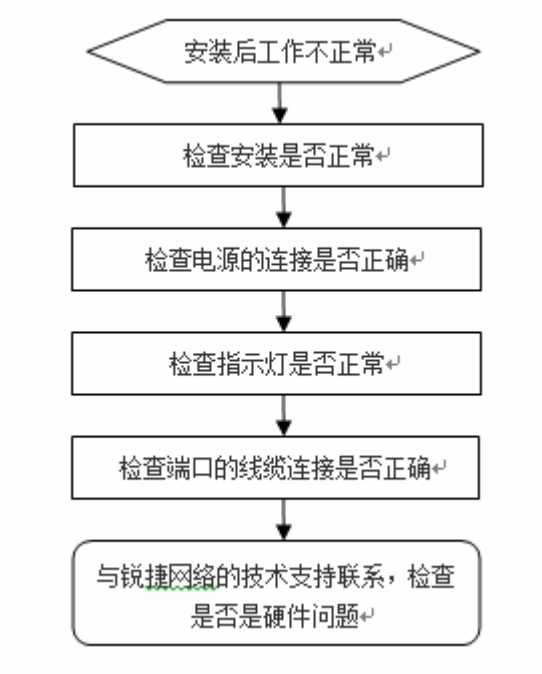

6.2

Лъ ⅃У ŭ ɔ˘ ɨ Лъ ŭ ɱ ɔ ╒˘ з ŭ Â

AP

1) ᵏ ŭ Â

1) Лъ ⅄ ŭ Â

2) AP ŭ Â

3) ╟ ˘ б AP Â

SYS

SYS ɣ ă ˘ ˆ ℘ ˃ ˜ Â

SYS

SYS ɣ ă ˘ capwap ˘ ɖ AC í ╟Лъ ⅃ Â

A ——

1000BASE-T/100BASE-TX/10BASE-T

1000BASE-T/100BASE-TX/10BASE-T Ь ⅄˘ ƒƫ Ь Ю ╟ MDI/MDIX Crossover ╖ Â

1000BASE-T ˊ IEEE 802.3ab ñ˘ 100-ohm 5 5 ⅄ UTP ⅄ STP˘ ȝ 100 Â

1000BASE-T ⅄ 4 · ˘ 4 Э Â 1000BASE-T ⅄ ↑ ⅄ Ю ي ˈ

ي A-1 1000BASE-T تم ⅄ ي

		Ђ ⅄	
Switch	**Switch**	**Switch**	**Switch**
1 TP	1 TP0 +		

يي A-3 100BASE-TX/10BASE-T ৲

——

RG-AP630-A ˘ ţ Э˘ ą Э Ю Â
ﻫﻫ ˆ a ﻫﻫ ˀ ﻫﻫ ˜ Â ÿ ˘ ą
ˆ ầ Ђ ầ æ ˜ Э Ю Â

- ầ ạ ầ ﻳﻳ ł˘ è ´ ỳ 5˝ ЛЬЭ’ ţ ţ ŭ
˘ ỳ 7˝ ЛЬЭ Â
- ˚ ﻳﻳ ł˘ è ´ ỳ 7˝ ЛЬЭ’ ţ ţ ˘ ỳ 10
˝ ЛЬЭ Â
- ˆ SFP+ ˜ è ´ ỳ 5˝ ЛЬЭ˘ ţ ţ ˘ ỳ 10
˝ ЛЬЭ Â

- ﻫﻫ ṃ ḿ ﻫﻫ æ Э Â
- ﻫﻫ è ł˘ ầ ˘ a ầ Â D-1 Â

ﻳﻳ D-1 ﻳﻳ У˜

- a˚ ﻳﻳ ˆ ầ ạ ʌ ầ ﻫﻫ ˜ ﻫﻫ è ˀ ầ ˘ a ﻫﻫ У Â ˘ ʌ
ʌ π Ђ ʌ Â ˘ F б ạ ʌ a ţ 30mm Â
- ą̈ ʌ ˝I ˘ ¯ Â
- ė ˝I ầ ˝Iˀ ˜ ﻳﻳ ˘ Â
- ʌ ˘ a G ч ч ЛЬЭ ł ţ Â
- ł˘ м ˀ ⅔ ʌ˘ ˀ ʌ ˘ a Â D-2 Â

يي D-4 يز يي

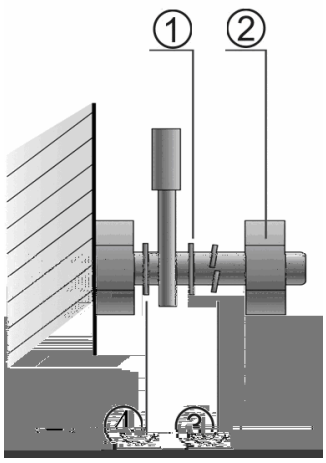

■ Ţ ˘ فخ يز ˘ Лъ فخ ۷ Э ڼ ┌’

■ ↓ يز Â

■ ˚ У ش à ˚ У ã̈ ˘ ã̇ à Â

■ Ю Â

(mm)	(mm)
10	80~150
10~30	150~200
30	200~300

■ ˙ ı a Â

■ Ţ ۷ ã ۷ ˆ ˇΩ ˜ ˘ ã ۷ ˆ a فخ Â

C ——

RG-AP630-A

1		1		
2		1		
3		1		
4	M5	4		
5	M8	2		
6	PG	1		
7		2		
8		1		
9		1		
10		1		